pocard

Фракционатор плазмы Evaclio®

Новая концепция эктракорпоральной плазмотерпаии – высокообъемный селективный плазмообмен

НПФ ПОКАРД
Технологии терапевтичекого афереза

Селективный плазмообмен – новые возможности экстракорпоральной терапии при неотложных состояниях

В возникновении и развитии некоторых патологических состояний ведущую роль играют так называемые «средние молекулы». Благодаря своим размерам – около 60 KD – средние молекулы находятся в зоне, недоступной селективным методам гемо и плазмокоррекции. Проведение полнообъемного плазмообмена с целью их эффективного удаления требует больших объемов донорской плазмы или других замещающих жидкостей. Использование мембранных плазмасепараторов Evaclio® позволяет проводить плазмообмен 2-х и более ОЦП с использованием минимального количества замещающих раствором и селективным удалением компонентов с молекулярной массой в заданном диапазоне.

Спектр белков, удаляемых в различных экстракорпоральных процедурах

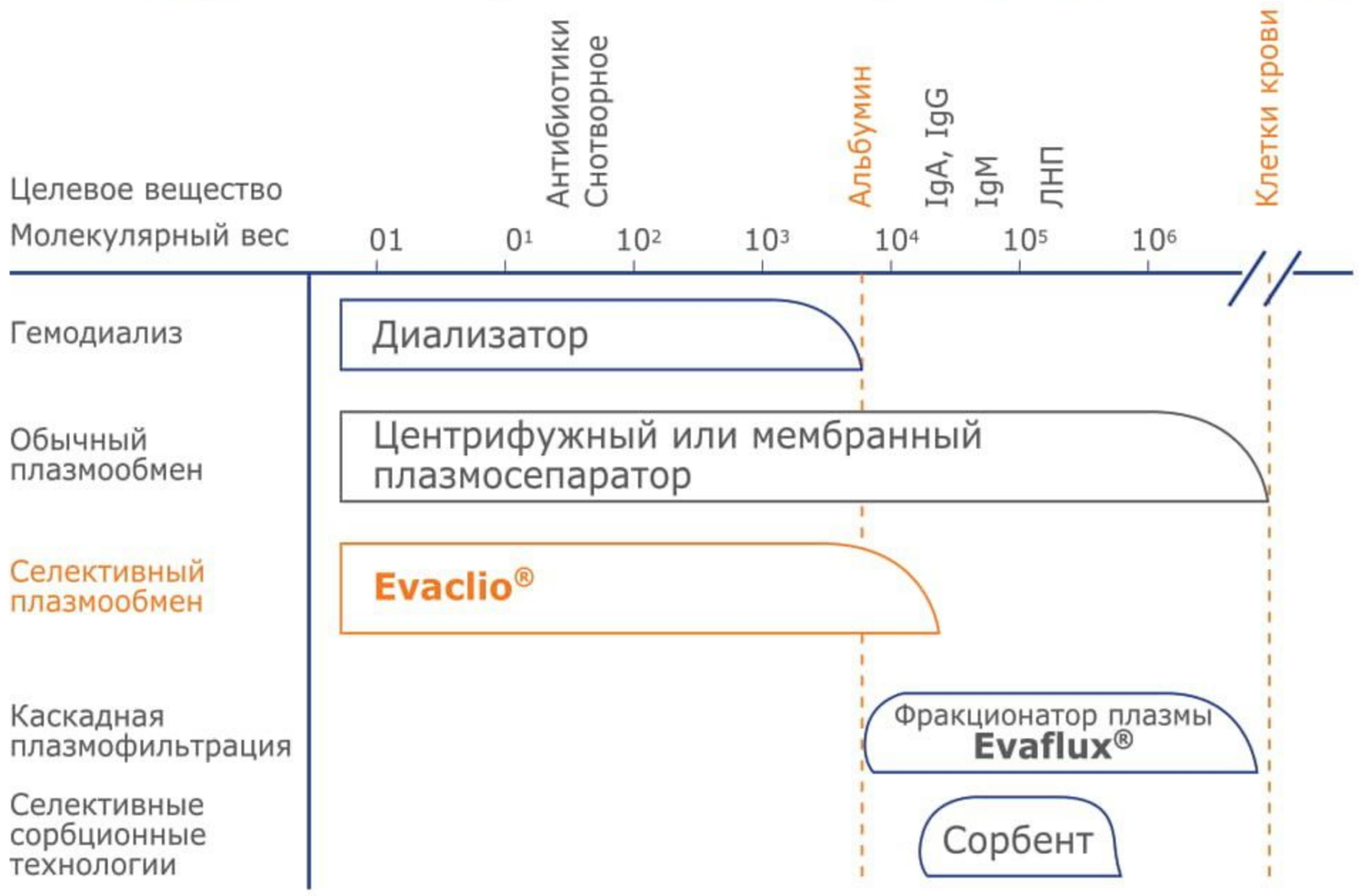

При проведении селективного плазмафереза кровь пациента поступает в мембранный плазмасепаратор Evaclio® со скоростью 100-120 мл/мин. Компоненты с молекулярной массой ниже уровня, заданного размером пор фильтра, проходят через поры и удаляются. Компоненты с высоким молекулярным весом, такие как липопротеины, иммуноглобулины, факторы свертывания, противовоспалительные цитокины, фактор роста гепатоцитов остаются в кровотоке. Процедура позволяет полностью удалить из организма мочевину, билирубин, желчные кислоты, токсины и другие компоненты с молекулярным весом ниже 60 KD.

Схема проведения высокообъемного селективного плазмообмена

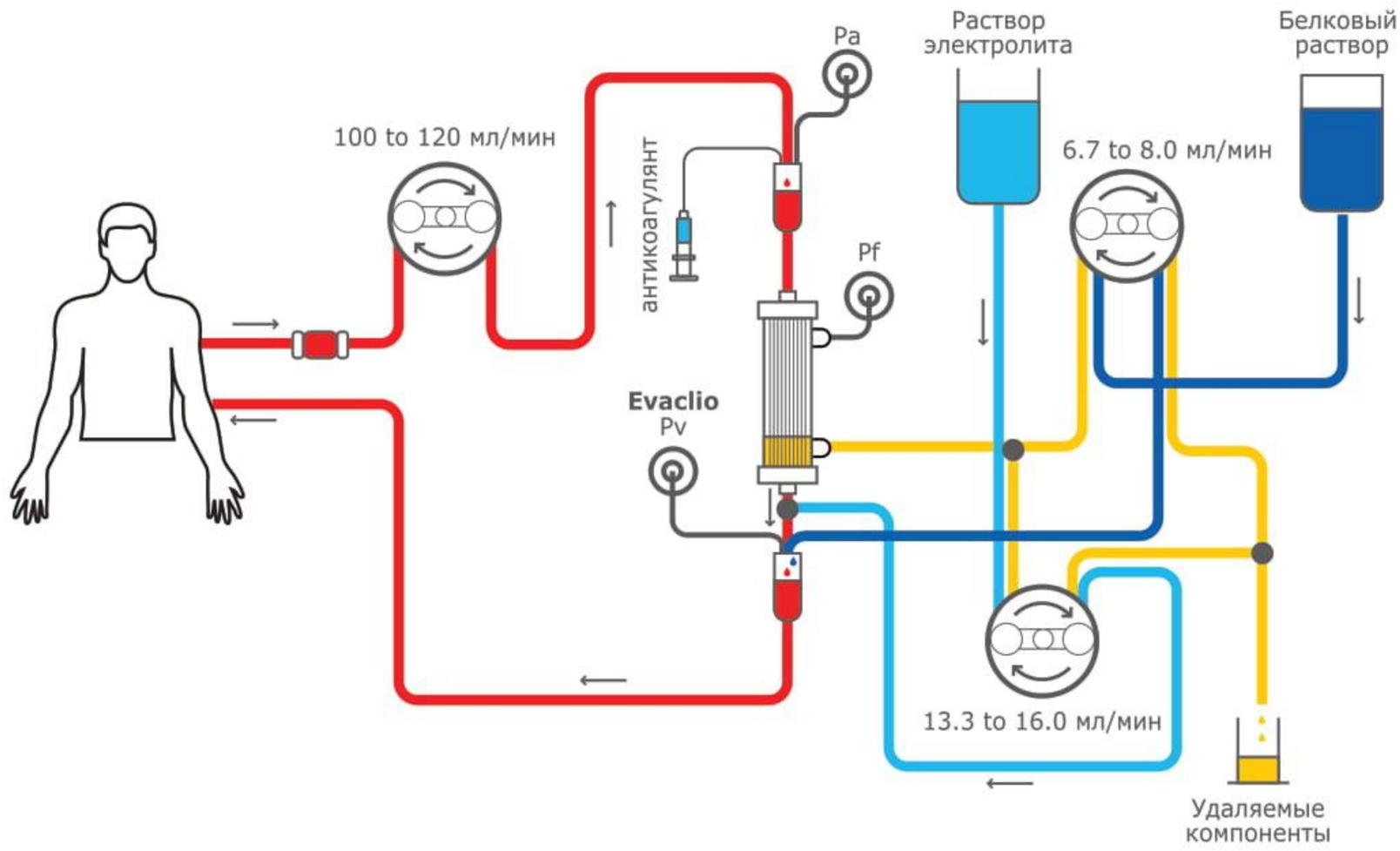

Уникальные фильтрационные характеристики Evaclio®

Различные типы плазмасепараторов Evaclio® предназначены для селективной очистки плазмы от компонентов определенного размера и молекулярной массы В частности, модель EC-1C позволяет провести плазмообмен с минимальной потерей альбумина и полным удалением компонентов с молекулярной массой ниже 20KD. В случае, если требуется удалить патогенные компоненты, связанные с альбумином, необходимо использовать плазмосепараторы Evaclio® с большим размером пор, такие как EC-4C.

Коэффициенты просеивания альбумина на различных типах фильтров Evaclio®

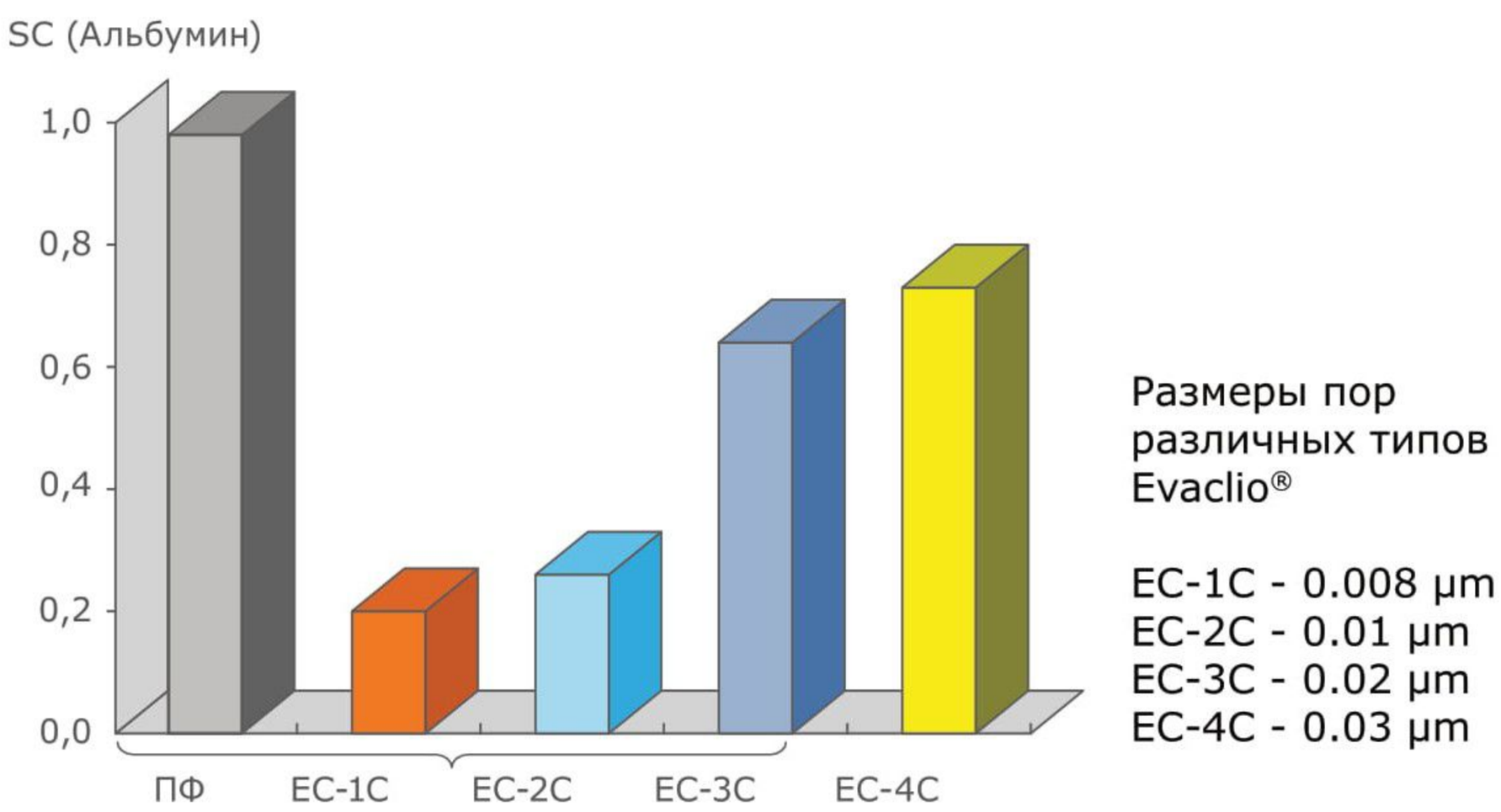

Уникальные фильтрационные характеристики плазмосепараторов Evaclio® позволяют сохранить большую часть белков плазмы и обрабатывать до 9 л плазмы за процедуру с минимальным расходом плазмозамещающих растворов.

Сравнение количества раствора, необходимого для восполнения потери белка при проведении обычного плазмообмена и селективного плазмообмена с использованием Evaclio®

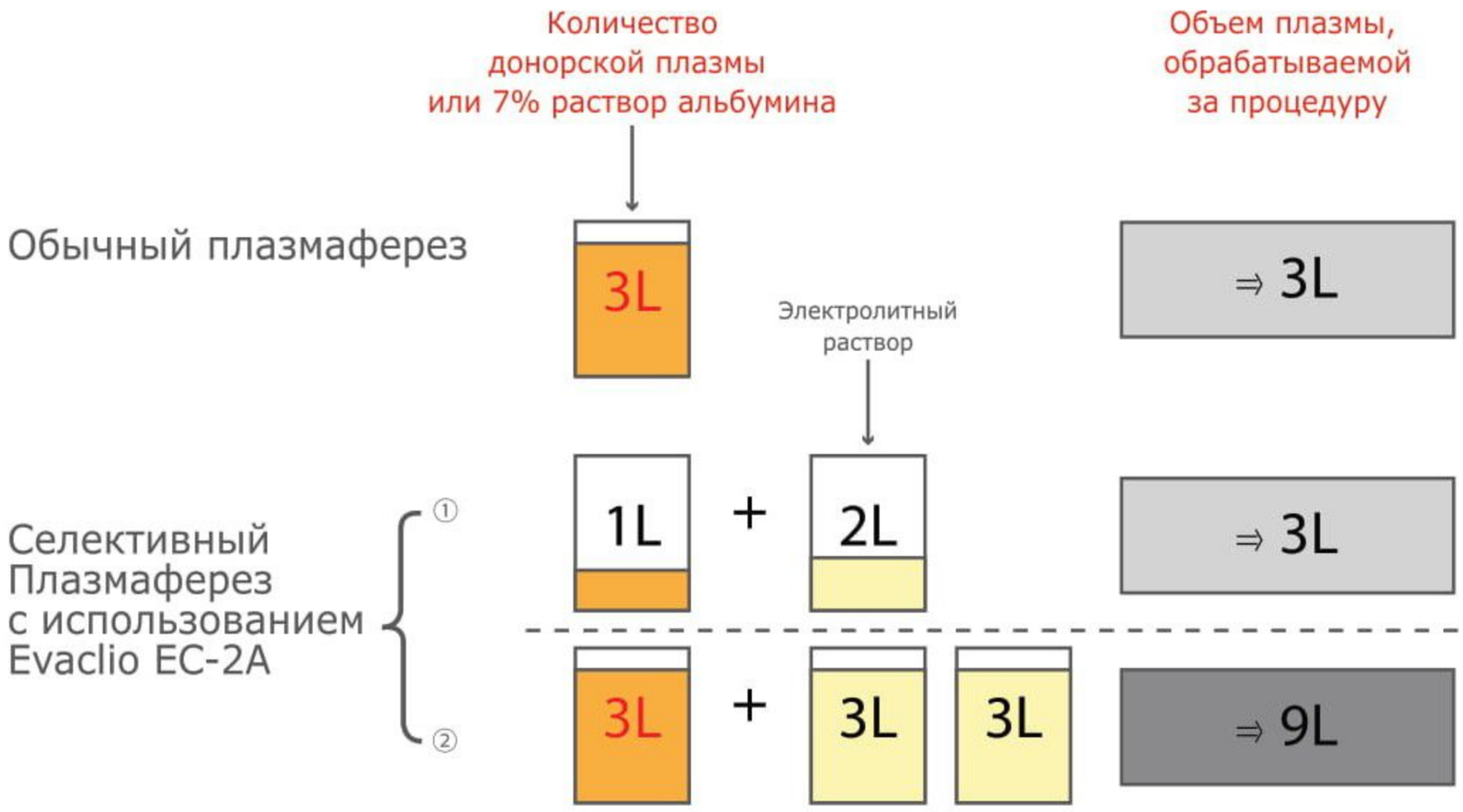

Спецификация плазмосепараторов Evaclio®

Модель		EC-1C	EC-2C	C-3C	EC-4C
Наполнитель	Материал	Сополимер этилена и винилового спирта			
	Внутренний диаметр	175 μm			
	Толщина стенки	40 μm			
Корпус	Площадь поверхности мембраны	1.0 m2 or 2.0 m2			
	Внешний диаметр	45 mm (толщина) × 280 mm (длина) 57 mm (толщина) × 280 mm (длина)			
	Материал	Поликарбонат			
Заполняющий раствор		Стерильная вода			
Метод стерилизации		Гамма облучение			

Показания к проведению процедур селективного плазмообмена с использованием плазмосепараторов Evaclio®:

- Острая печеночная недостаточность
- Сепсис
- Мионефропатический синдром
- Рабдомиолиз
- Множественная миелома (тип Бенса-Джонса)
- Интоксикация различного происхождения.

pocard

НПФ ПОКАРД, 121552, 3-я Черепковская 15а, Москва, Россия
Тел.: +7 (495) 414-68-15, Факс: +7 (495) 414-68-20
Email: pocard@cardio.ru, www.pocard.ru